Przychodnia zdrowia w Chmielniku ul. Kielecka nr. 18 rozbudowa PROJEKT OBUDOWY SZYBU DŹWIGU HYDRAULICZNEGO

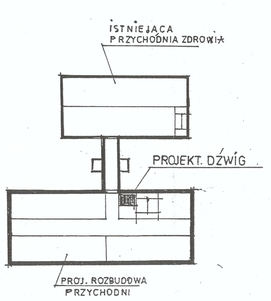

orientacja zespołu

OPIS ZAŁOŻEŃ =

TYP DŹWIGU dystrybutor: LOGO-LIFT 20 724 LUBLIN
UL. WARMIŃSKA 5 P-430309747
KARTA TECHNICZNA nr. 060

DŹWIG OSOBOWO-TOW. Z HYDRAULICZNYM PRZENOŚNIKIEM, NAPĘDU UDŹWIG Q_1 = 1000/630 KG LUB 13/8 OSÓB PRĘDKOŚĆ 0,4 m/sek
DZWIG DWUPRZYSTANKOWY PRZEZNACZONY DLA OSÓB NIEPEŁNOSPRAWNYCH.
WYMIARY KABINY 110×210 cm DRZWI AUTOMATYCZNE 90 cm (netto)

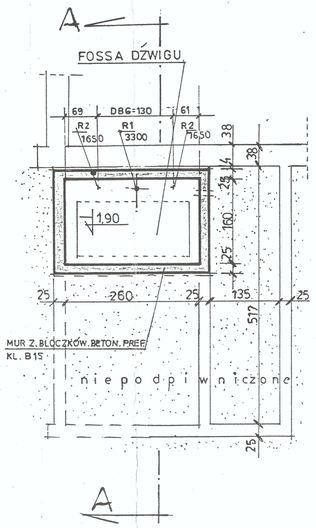

RZUT w poziomie PODZIEMIA
1:50

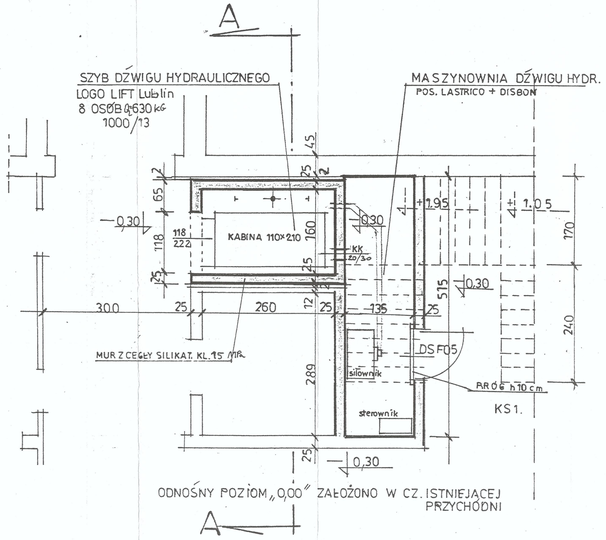

RZUT w poziomie PARTERU ROZBUDOWY
1:50

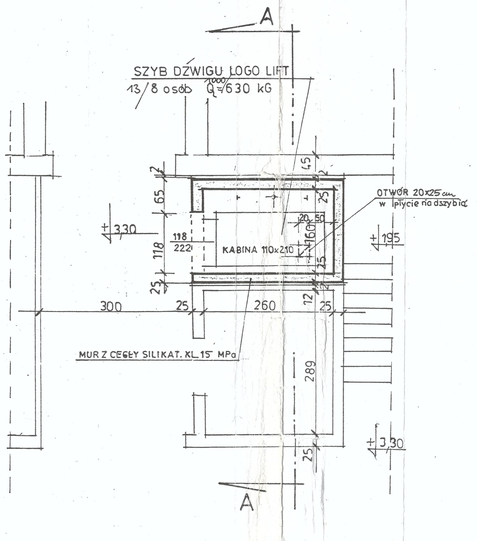

RZUT w poziomie I PIĘTRA
1:50

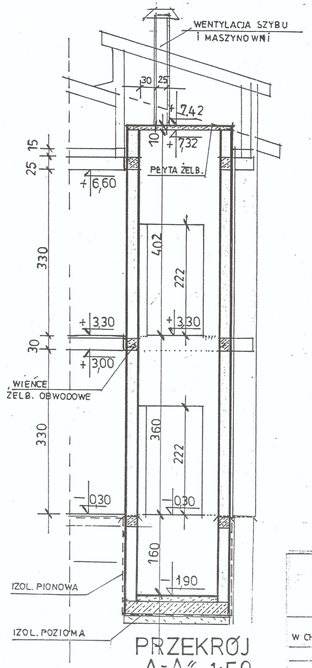

PRZEKRÓJ „A-A" 1:50

UZGODNIONO =

ODPIS Z PLANSZY ORYGINAŁU

TREŚĆ: WYKONANO ZGODNIE Z NORMĄ PN-EN-81.2. KIELCE 05.11.98.

PIECZĘĆ: ZAKŁAD KONSERWACJI REMONTÓW I MONTAŻU DŹWIGÓW „KOMO-DŹWIG" S.C. 25-312 KIELCE UL. WARSZAWSKA 34/A/22 TEL. FAX. (041) 344-92-31

(–) PODPIS NIECZYTELNY

PIECZĘĆ: PREZES JÓZEF WALO

za zgodność:

APRO

ROZBUDOWA MODERNIZACJA PRZYCHODNI ZDROWIA W CHMIELNIKU. P.B. – DŹWIG ARCHITEKTURA	A 17/17
bud. JANUSZ SABAT upr. 252/KL/74	XII.1998 r.
mgr inż. MAREK GÓRA upr. 202/KL/84	zł. 107/98